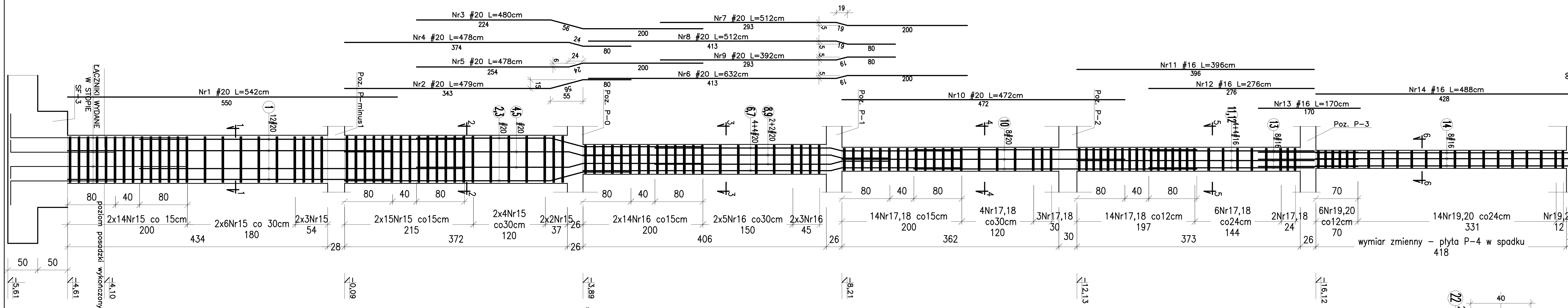

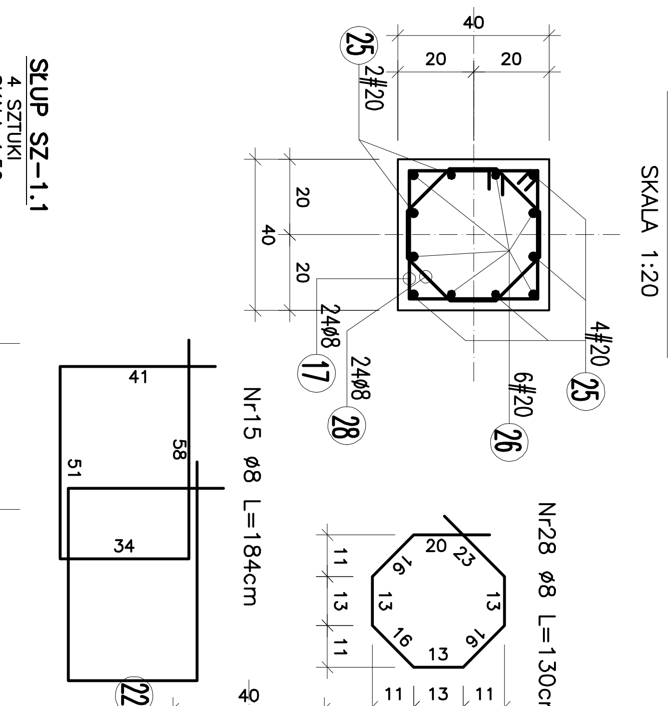

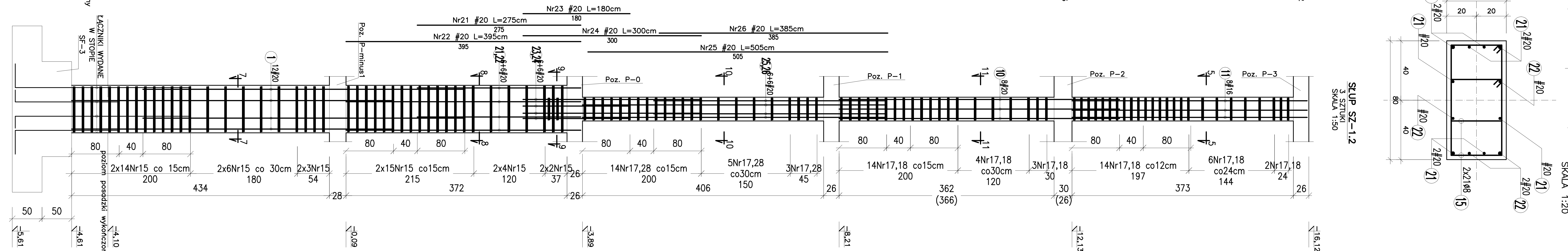

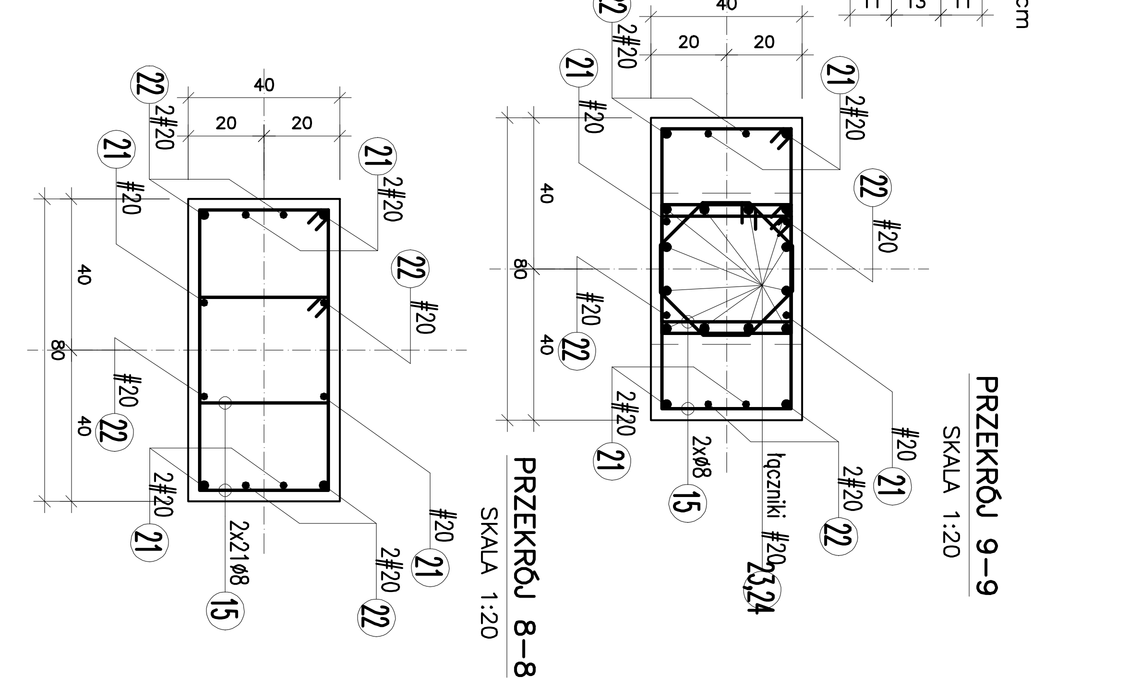

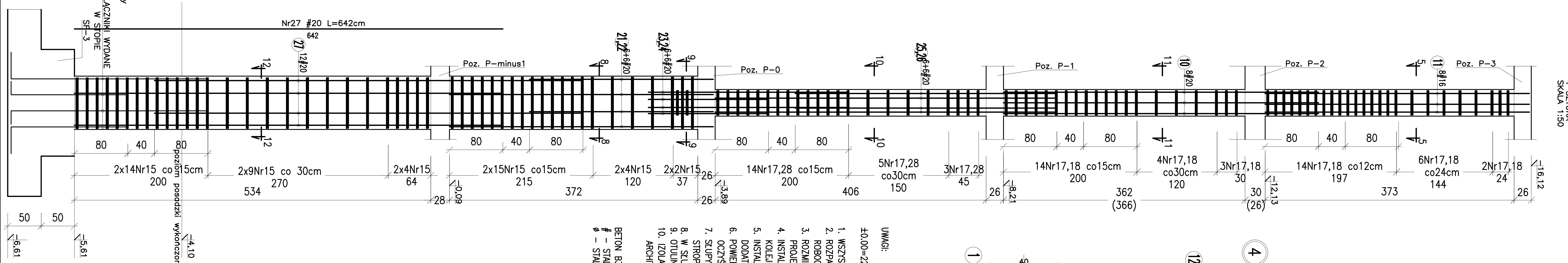

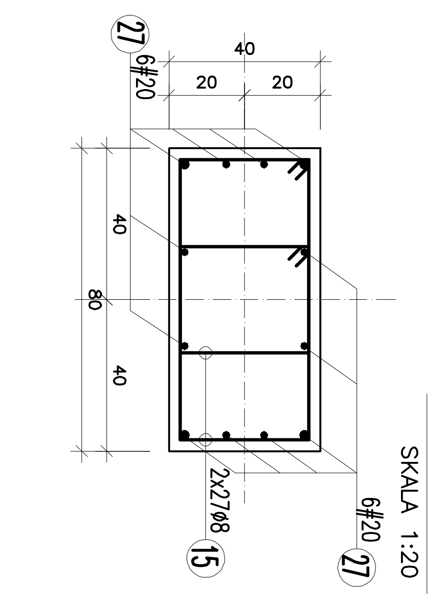

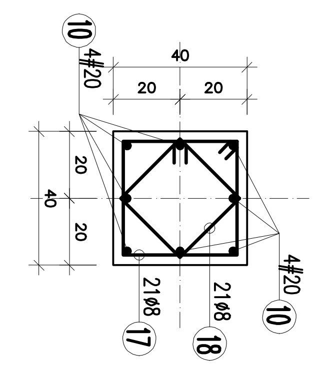

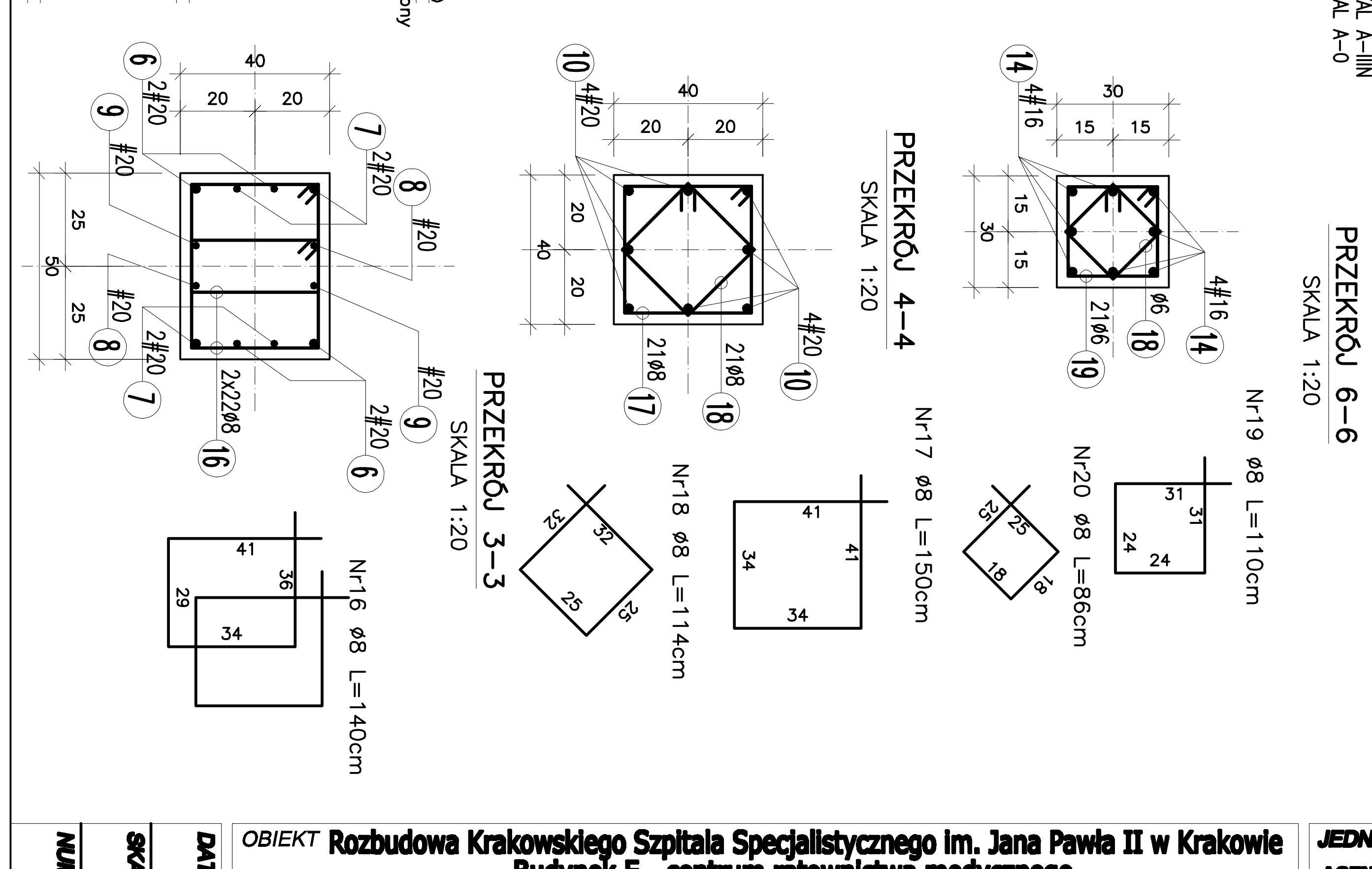

UWAGI:

±0.00=223.44 m n.p.m.

1. WSZYSTKIE WYMIARY I DŁUGOŚCI PRĘTÓW PODANO W CENTYMETRACH.
2. ROZPATRYWAĆ ŁĄCZNIE Z RYSUNKAMI ARCHITEKTURY, RYSUNKAMI INSTALACJI I RYSUNKAMI ROBOCZYMI A TAKŻE Z PROJEKTEM WYKONAWCZYM DLA BIAŁEJ CHIRURGII.
3. ROZMIESZCZENIE OTWORÓW I PRZEBIĆ NALEŻY ODCZYTAĆ Z RYSUNKÓW ARCHITEKTURY I PROJEKTÓW BRANŻOWYCH.
4. INSTALACJE WYKONAĆ WEDŁUG PROJEKTÓW BRANŻOWYCH, ZACHOWUJĄC ODPOWIEDNIĄ KOLEJNOŚĆ PRAC.
5. INSTALACJĘ ODGROMOWĄ I UZIOM (SPAWANIE PRĘTÓW ZBROJENIOWYCH, MONTAŻ DODATKOWYCH ELEMENTÓW WYKONAĆ WEDŁUG PROJEKTU BRANŻY ELEKTRYCZNEJ.
6. POWIERZCHNIE PRZERW TECHNOLOGICZNYCH PRZED ZABETONOWANIEM NALEŻY STARANNIE OCZYŚCIĆ.
7. SŁUPY POŁĄCZYĆ MONOLITYCZNIE ZE STOPAMI, ZBROJENIE SŁUPÓW PRZEPUŚCIĆ PRZEZ STROPY. SŁUPY ZE ŚCIANAMI ŻELBETOWYMI I BELKAMI OBWODOWYMI.
8. W SŁUPACH ZABETONOWAĆ ŁĄCZNIKI DO SŁUPÓW WYŻSZYCH KONDYGNACJI.
9. OTULINA 3,5cm.
10. IZOLACJĘ SŁUPÓW NAJNIŻSZEJ KONDYGNACJI WYKONAĆ WEDŁUG PROJEKTU ARCHITEKTURY. IZOLACJA NIE MOŻE PRZECINAĆ ELEMENTÓW ŻELBETOWYCH.

BETON B37
– STAL A-IIIN
ø – STAL A-0

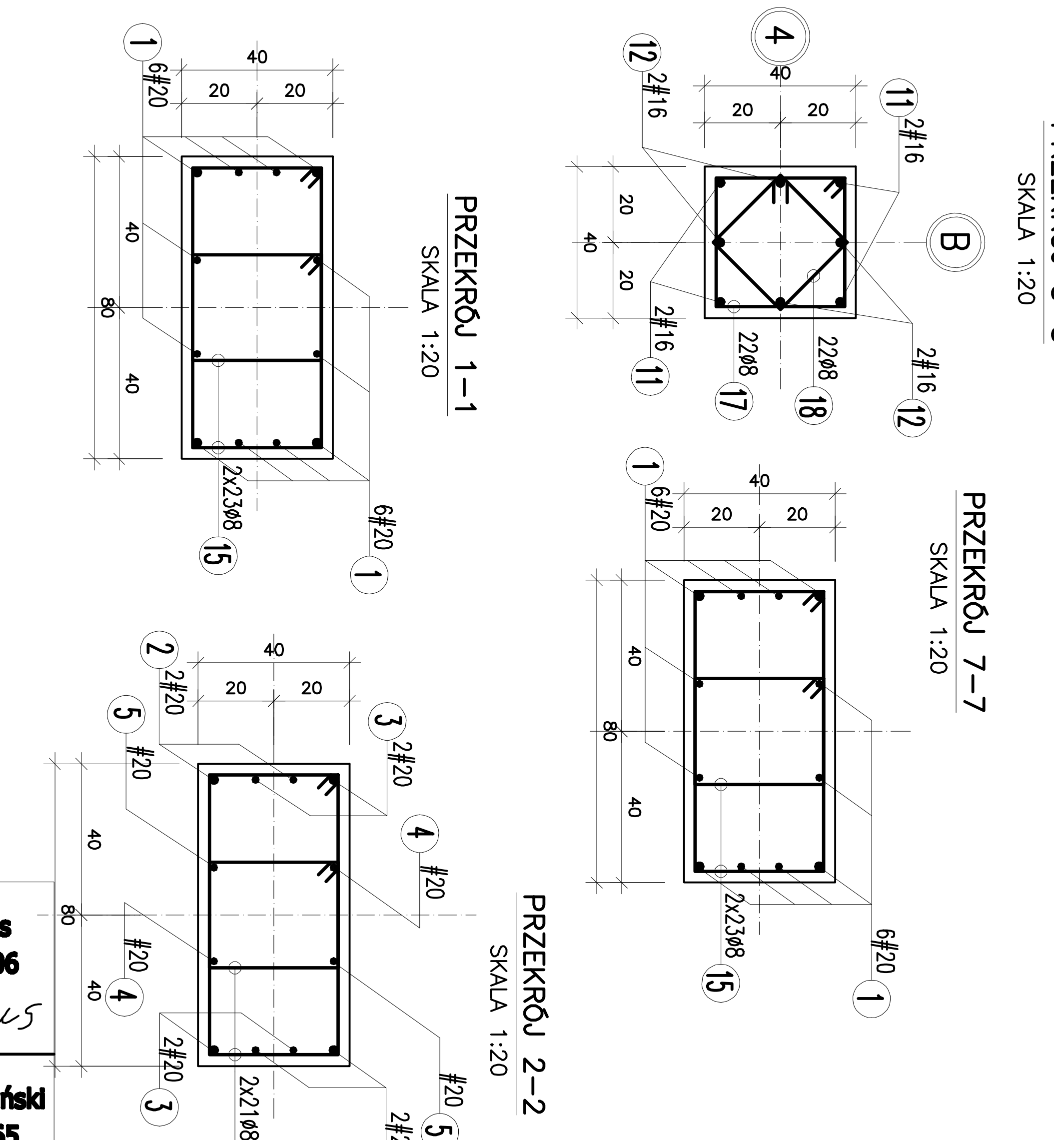

ZESTAWIENIE STALI DLA RYSUNKU: K-13ark1

Pozycja	Nr pręta	Średnica pręta [mm]	Długość pręta [cm]	Liczba prętów [szt]	Liczba pozycji [szt]	Razem [szt]	Długość ogólna [cm] według gatunku stali i średnic prętów w [mm]: A – I 6	8	A – IIIN 16	20
poz. SZ-1.1	1	20	550	12	4	48				26400
	2	20	479	4		16				7664
	3	20	480	4		16				7680
	4	20	478	2		8				3824
	5	20	478	2		8				3824
	6	20	632	4		16				10112
	7	20	512	4		16				8192
	8	20	512	2		8				4096
	9	20	392	2		8				3136
	10	20	472	8		32				15104
	11	16	396	4		16			6336	
	12	16	276	4		16			4416	
	13	16	170	8		32			5440	
	14	16	488	8		32			15616	
	15	8	184	85		340		62560		
	16	8	140	44		176		24640		
	17	8	150	43		172		25800		
	18	8	114	43		172		19608		
	19	6	110	21		84	9240			
	20	6	86	21		84	7224			
poz. SZ-1.2	1	20	550	12	3	36				19800
	10	20	472	8		24				11328
	11	16	396	8		24			9504	
	15	8	184	85		255		46920		
	17	8	150	65		195		29250		
	18	8	114	43		129		14706		
	21	20	275	6		18				4950
	22	20	395	6		18				7110
	23	20	180	6		18				3240
	24	20	300	6		18				5400
	25	20	505	6		18				9090
	26	20	385	6		18				6930
	28	8	130	22		66		8580		
poz. SZ-1.3	27	20	642	12	1	12				7704
	10	20	472	8		8				3776
	11	16	396	8		8			3168	
	15	8	184	48		48		8832		
	17	8	150	65		65		9750		
	18	8	114	43		43		4902		
	21	20	275	6		6				1650
	22	20	395	6		6				2370
	23	20	180	6		6				1080
	24	20	300	6		6				1800
	25	20	505	6		6				3030
	26	20	385	6		6				2310
	28	8	130	22		22		2860		
Długość ogólna według średnicy						[m]	164,6	2584,1	444,8	1816,0
Masa 1 mb pręta						[kg/m]	0,222	0,395	1,578	2,466
Masa prętów według średnicy						[kg]	36,5	1019,6	702,0	4478,5
Masa prętów wg rodzajów stali						[kg]	1056,2		9659,1	
Masa całkowita						[kg]	10715,3			

OBIEKT	Rozbudowa Krakowskiego Szpitala Specjalistycznego im. Jana Pawła II w Krakowie Budynek E - centrum ratownictwa medycznego
ADRES INWESTYCJI	KRAKÓW ul. Pradnicka 80, działka nr 50/6 obr. 44 Krowodrza
INWESTOR	Krakowski Szpital Specjalistyczny im. Jana Pawła II w Krakowie
STADIUM	PROJEKT WYKONAWCZY
BRANŻA	KONSTRUKCJA
PRZEDMIOT RYSUNKU	RZUT POZIOMU ±0.00 - RYSUNEK ZESTAWCZY
DATA	wrzesień 2009
SKALA	1:50
NUMER RYSUNKU	K-13ark1
JEDNOSTKA PROJEKTOWA	AGENCJA PROJEKTOWA "A-4" KOMPLEKSOWA OBSŁUGA INWESTYCJI Marek Smaga i wspólnicy Sp.J. 33-300 Nowy Sącz, Al. Piłsudskiego 46 NIP 734-001-03-66 REGON 490461627 tel./fax (0.....18) 443 77 83, 443 73 31 Kozień Architekci
PROJEKTANT	mgr inż. Piotr Filus MAP/0168/POOK/06 Piotr Filus
SPRAWDZAJĄCY	mgr inż. Aleksander Tyczyński upr. nr 140/65